SEZIONE A-A
ARMATURA SETTI E SOLETTA
CENTRALE TERMICA - SCALA 1:50

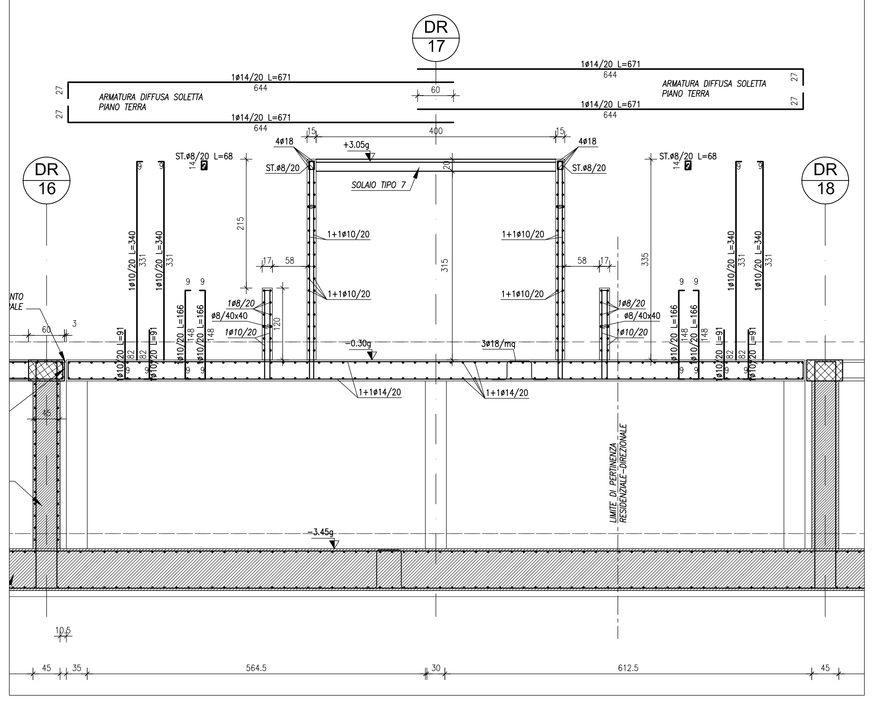

ARMATURA SETTI
CENTRALE TERMICA
SCALA 1:50

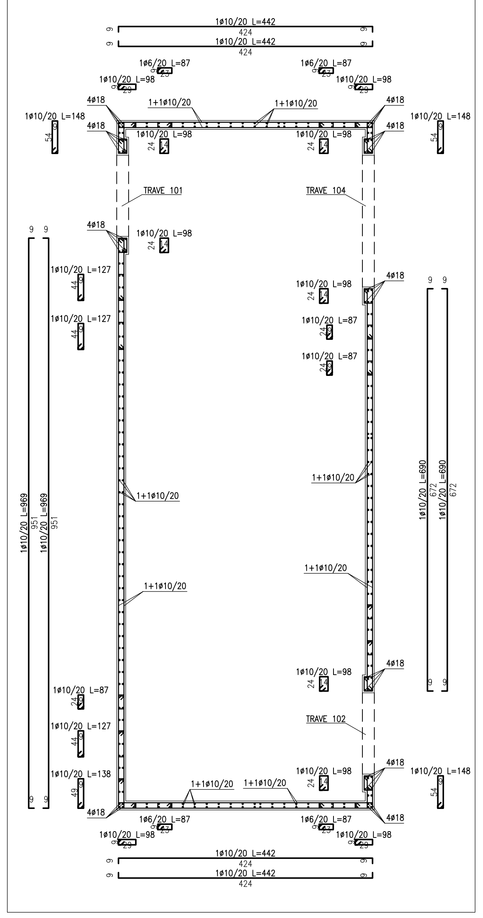

Travata 104

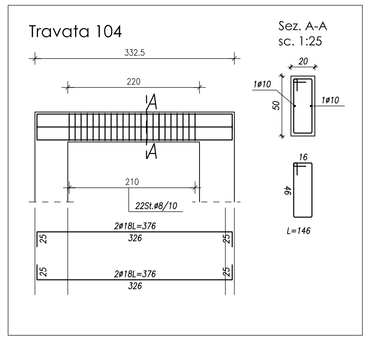

Travata 101
Travata 102

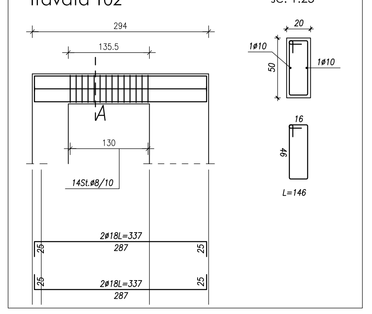

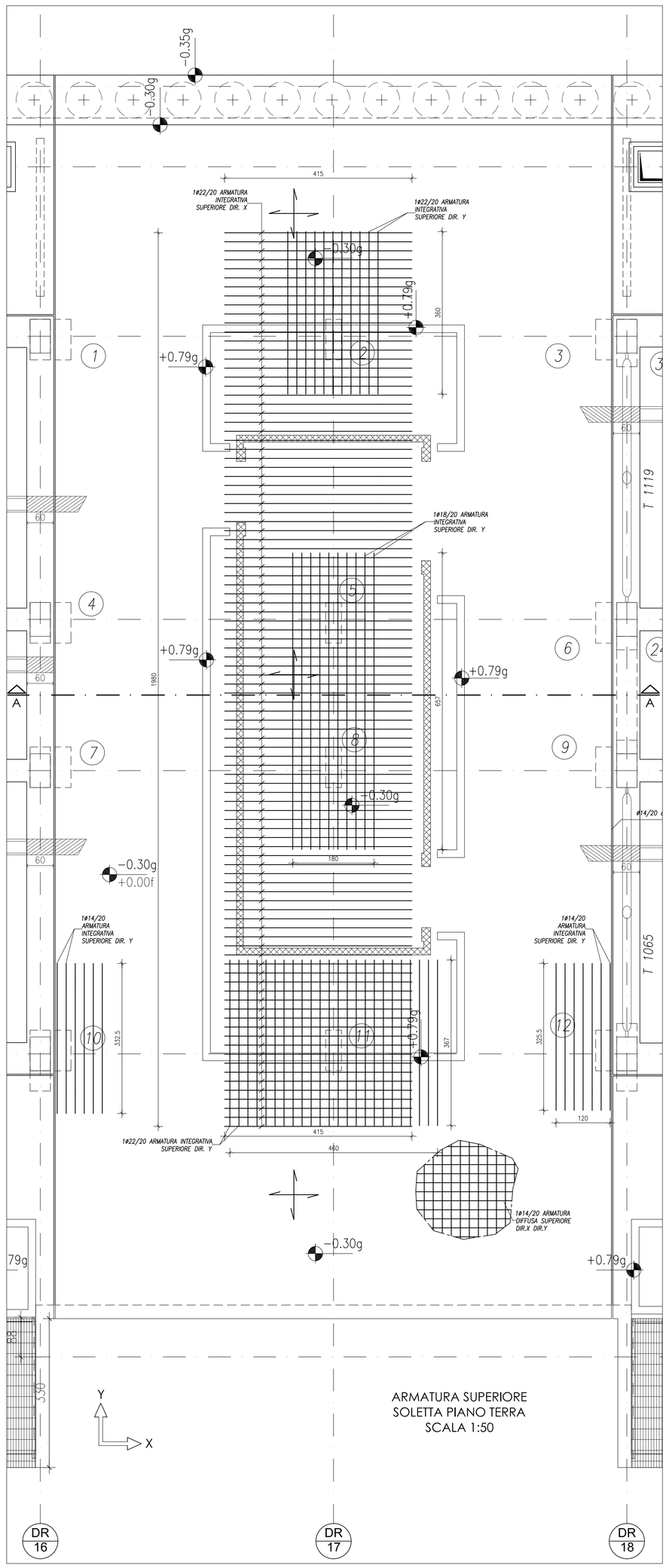

ARMATURA SUPERIORE
SOLETTA PIANO TERRA
SCALA 1:50

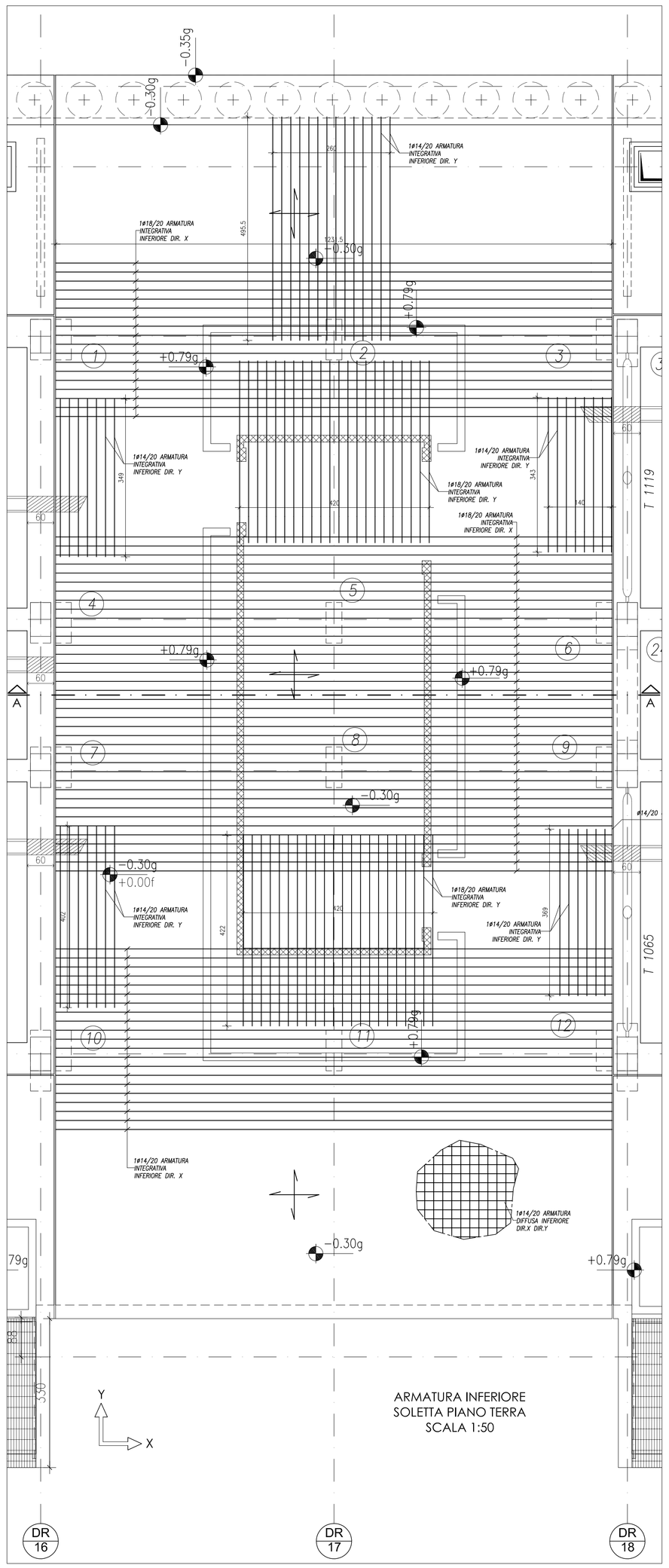

ARMATURA INFERIORE
SOLETTA PIANO TERRA
SCALA 1:50

ARMATURA INTEGRATIVA IN CORRISPONDENZA DEI PILASTRI
SOLETTA PIANO TERRA
SCALA 1:50

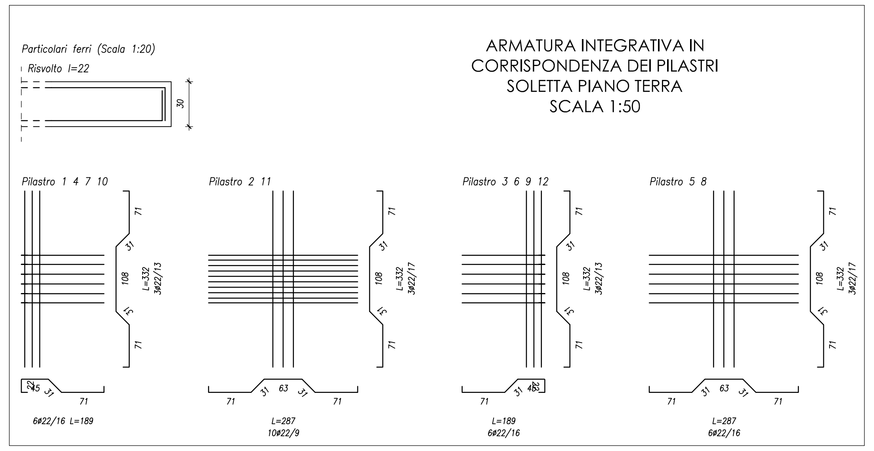

ARMATURA
MURO CONTROTERRA
SCALA 1:50

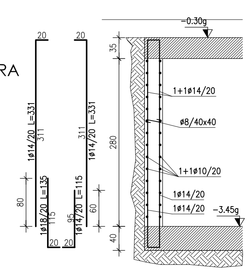

SEZIONI LONGITUDINALI - SCALA 1:50

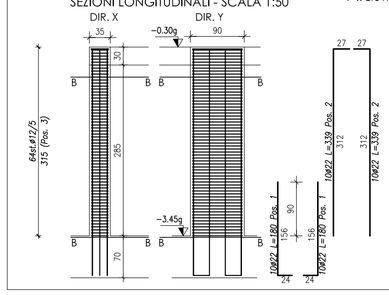

Pilastrate 1-2-3-4-5-6-7-8-9-10-11-12

SEZIONI TRASVERSALI - SCALA 1:25

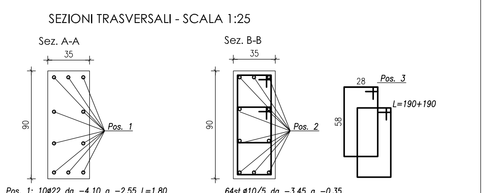

ELENCO MATERIALI

CALCESTRUZZO

CLS MAGRO
Conforme alla norma UNI EN 206-1
Classe di resistenza a compressione C12/15

CLS PER OPERE IN FONDAZIONE
(PALI, TRAVI, CORDOLI, PLATEE ETC.)
Conforme alla norma UNI EN 206-1
Classe di esposizione XC2
Classe di resistenza a compressione C25/30
Dimensione massima dell'aggregato Dmax=30mm
Classe di consistenza S4

CLS PER OPERE IN ELEVAZIONE
(SETTI, PILASTRI, TRAVI, CORDOLI, SOLETTE)
Conforme alla norma UNI EN 206-1
Classe di esposizione XC1
Classe di resistenza a compressione C28/35
Dimensione massima dell'aggregato Dmax=30mm
Classe di consistenza S4

ACCIAIO

ACCIAIO PER CEMENTO ARMATO IN BARRE O RETI
TIPO B450C
fyk ≥ fynom=450 N/mmq; ftk ≥ ftnom=540 N/mmq
1.13 ≤ (ft/fy)k ≤ 1.35; (fy/fynom)k ≤ 1.25

ACCIAIO PER CARPENTERIA METALLICA (Conforme alle norme EN 10025, EN 10210 e EN 10219)
S275JR
fyk ≥ 275 N/mmq; ftk ≥ 430 N/mmq per t ≤ 40mm
S355JR (per piastre ed elementi di collegamento)
fyk ≥ 355 N/mmq; ftk ≤ 510 N/mmq per t ≤ 40mm

BULLONI AD ALTA RESISTENZA (Norme UNI EN ISO 898, UNI EN ISO 4016, UNI EN ISO 5592)
VITE Classe 8.8; DADO Classe 8
fyb = 649 N/mmq; ftb = 800 N/mmq

SALDATURE
Conformi alle norme UNI EN ISO 4063, UNI EN ISO 15614-1, UNI EN 1011, UNI EN ISO 9692

NOTE E PRESCRIZIONI GENERALI

+ LE QUOTE ALTIMETRICHE SONO ESPRESSE IN METRI.
+ IL LIVELLO 0.00 FISSATO NEL PROGETTO ARCHITETTONICO COINCIDE CON LA QUOTA ALTIMETRICA +43.95 s.l.m.
+ LE DIMENSIONI E QUOTE DEL DISEGNO SONO ESPRESSE IN CENTIMETRI, SE NON DIVERSAMENTE SPECIFICATO.
+ L'APPALTATORE, PRIMA DELL'ESECUZIONE DELL'OPERA, HA L'OBBLIGO DI CONTROLLARE TUTTE LE QUOTE E LE MISURE INDICATE IN QUESTO DISEGNO. EVENTUALI DIFFORMITA' DOVRANNO ESSERE SEGNALATE ALLA DL.
+ L'APPALTATORE, PRIMA DELL'ESECUZIONE DELLE OPERE, HA L'OBBLIGO DI VERIFICARE LA PRESENZA DI EVENTUALI FOROMETRIE O TUBAZIONI ANNEGATE NEI GETTI INDICATE NEGLI ELABORATI IMPIANTISTICI.
+ PER TUTTI I MANUFATTI PER CUI E' PREVISTO IL CONTATTO CON IL TERRENO, SI UTILIZZERANNO CALCESTRUZZI CONFEZIONATI ESCLUSIVAMENTE CON CEMENTI "POZZOLANICI" E DI ALTO FORNO.
+ PER LE FONDAZIONI PREVEDERE UN GETTO DI PULIZIA (MAGRONE) DI ALMENO 10cm.
+ LE BARRE DI ARMATURA DEVONO ESSERE RISVOLTATE ALLE ESTREMITA'.
+ SOVRAPPORRE LE BARRE DI ARMATURA PER ALMENO 50 DIAMETRI, SE NON DIVERSAMENTE SPECIFICATO.
+ NEL GETTO DI COMPILETAMENTO DEI SOLAI PREVEDERE UNA RETE ELETTROSALDATA ø6/15x15cm.
+ LE CARPENTERIE METALLICHE DEVONO ESSERE PROTETTE CONTRO LA CORROSIONE MEDIANTE APPOSITA VERNICE.
+ LE CARPENTERIE METALLICHE, LADDOVE PREVISTO, DEVONO ESSERE RESE RESISTENTI AL FUOCO MEDIANTE TRATTAMENTO CON VERNICI INTUMESCENTI O PRODOTTI ANALOGHI.

COPRIFERRO PER OPERE IN C.A. (SALVO DIVERSA INDICAZIONE NEI SINGOLI ELABORATI)

- OPERE IN FONDAZIONE E PALI s=4.0cm
- PILASTRI s=3.0cm
- TRAVI s=3.0cm
- SETTI s=3.0cm
- SOLETTE s=2.0cm

FERRI DISTANZIATORI PER OPERE IN C.A.

MURI E SETTI
MIN 9ø8/mq

PLATEE DI FONDAZIONE E SOLETTE
MIN 3ø14/mq

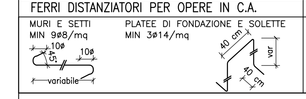

CONVENZIONI PER OPERE IN C.A.

LA LUNGHEZZA DELLE PARTI DI BARRE (ESPRESSA IN cm) E' "FUORI TUTTO"
(NORME ISO/DIN 4066)

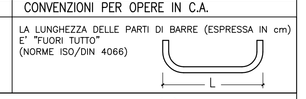

TIPOLOGIE SOLAI EDIFICIO RESIDENZIALE (4)

N°	TIPOLOGIA	SPESSORE cm	CARATT. REI min.	PESO PROPRIO kN/mq	CARICO PERMANENTE kN/mq	CARICO VARIABILE 1° Azione kN/mq	CARICO VARIABILE NEVE kN/mq	DESTINAZIONE
1	SOLAIO A LASTRA CON BLOCCHI DI ALLEGGERIMENTO IN POLIST.	30+5	R90	4.45	2.50	4.00	–	COMMERCIALE PIANO TERRA
2	SOLETTA IN C.A.	35	R90	8.75	5.00	20.00	1.00	AREA ESTERNA PIANO TERRA
3	SOLAIO A LASTRA CON BLOCCHI DI ALLEGGERIMENTO IN POLIST.	26+4	R90	3.85	3.15	2.00	–	RESIDENZIALE PIANO PRIMO
4	SOLAIO A LASTRA CON BLOCCHI DI ALLEGGERIMENTO IN POLIST.	26+4	R90	3.85	2.15	4.00	–	VANO SCALE PIANO PRIMO
5	LAMIERA GRECATA (EG8210 SP=0.8) CON SOLETTA COLLABORANTE	5.5+4.5	–	1.80	2.20	1.00	1.00	COPERTURA
6	PER TIPOLOGIA E CARICHI VEDERE TIPO 5	GLI IMPIANTI DEVONO ESSERE POSIZIONATI SU SUPPORTI CHE TRASFERISCONO IL CARICO DIRETTAMENTE SULLE TRAVI						COPERTURA IMPIANTI
7	SOLAIO IN LATEROCEMENTO A TRAVETTI TRALICCIATI	25+5	R60	3.60	3.15	2.00	–	RESIDENZIALE PIANO TIPO
8	SOLAIO IN LATEROCEMENTO A TRAVETTI TRALICCIATI	25+5	R60	3.60	2.15	2.00	1.00	RESIDENZIALE PIANO SESTO
9	SOLAIO IN LATEROCEMENTO A TRAVETTI TRALICCIATI	25+5	R60	3.60	2.15	4.00	–	VANO SCALE PIANO TIPO E PIANO SESTO

Data	Revisione	Descrizione
22.09.2009	-	Progetto Esecutivo

Non scalare direttamente dal disegno. L'autore di questa rappresentazione non si assume alcuna responsabilita' per ogni dimensione ottenuta direttamente dal disegno. Se non viene data la misura, e' compito del ricevente di accertarsi dall'autore o direttamente in cantiere.

Il Copyright di questo disegno appartiene a Politecnica - Ingegneria e Architettura. Il materiale di questo disegno non puo' essere riprodotto per sviluppare il progetto o per la realizzazione delle opere, a meno che Politecnica - Ingegneria e Architettura lo conceda con autorizzazione scritta.

COMUNE DI SCANDICCI

SCANDICCI CENTRO Srl

Scandicci Centro

Project Financing "Nuovo Centro Civico e
Stazione Tramvia Veloce Firenze S.M.N.- Scandicci

PROGETTO ESECUTIVO

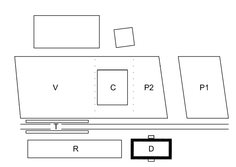

© copyright Politecnica - Ingegneria e Architettura, tutti i diritti riservati 2008

PROGETTO STRUTTURALE

Progettista

POLITECNICA
INGEGNERIA E ARCHITTURA
FIRENZE
Viale Amendola, 6 Int.3 - 50121 Firenze
Tel. 055 2001616 - Fax. 055 2344856
polit@politecnica.it
www.politecnica.it

Titolo	
Edificio Direzionale	
Armatura cabina elettrica	
Scala @ A0: 1:50	Numero disegno: 3485-ESE-STR-D-DE-06
Data: 22.09.2009	Data Revisione: - / Revisione: -